Данные указаны на серийную модель. Согласовывайте с Вашим менеджером необходимые изменения и комплектацию.

Грузоподъемность, кг	51 400
Подвеска	Пневматическая
Шины	235/75R 17,5 / 16+2
Снаряженная масса, кг	14600
Полная масса, кг	66000
Нагрузка на седельно сцепное устройство, кг	22000
Нагрузка на шины, кг	44000

ПОЛУПРИЦЕП-ТЯЖЕЛОВОЗ ТСП 94184-0000010 (СПЕЦИФИКАЦИЯ ОН13)

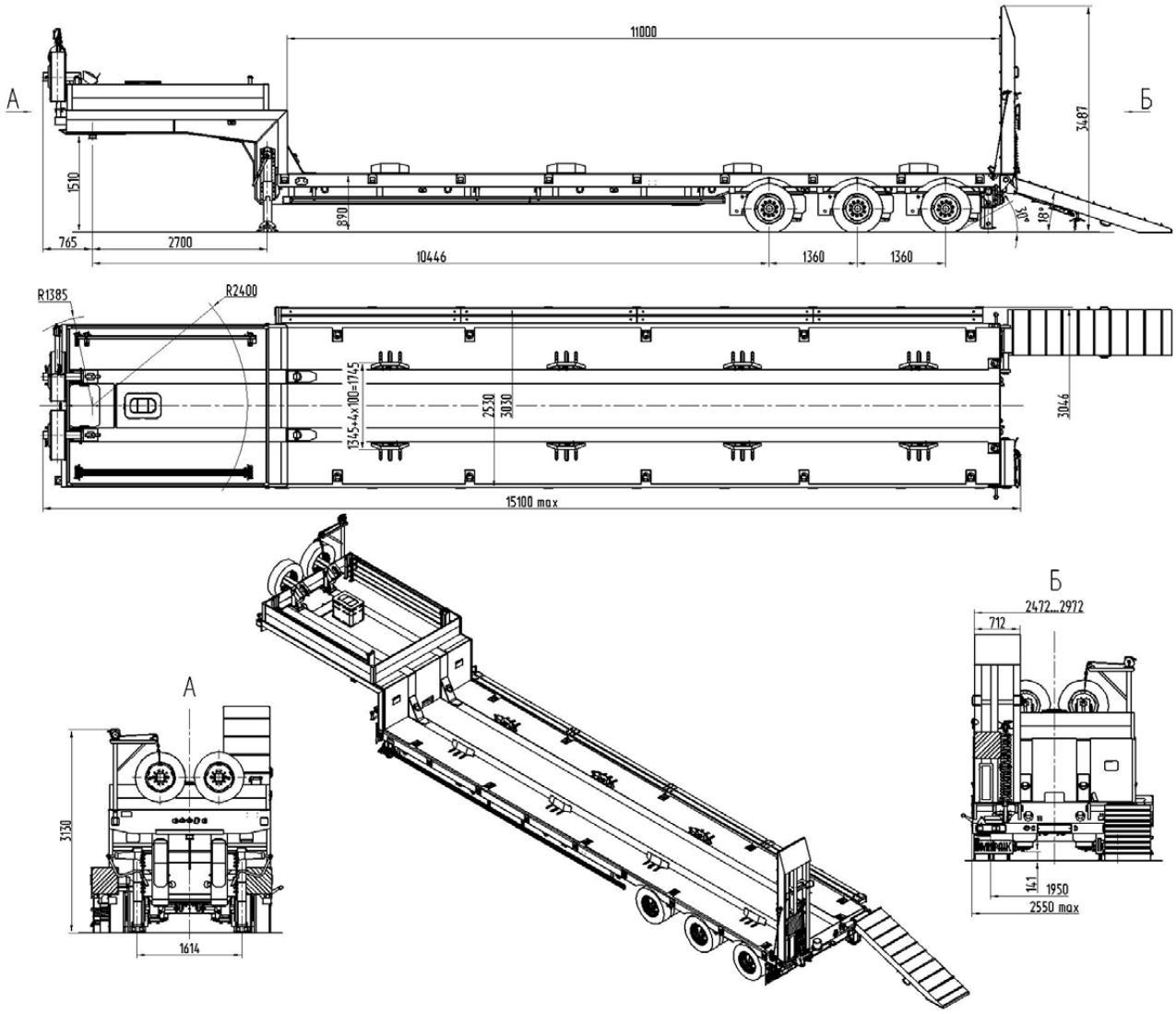

Сайт: www.slontrans.ru e-mail: mail@slontrans.ru
Звонок бесплатно из России: 8 800 5006304 Телефон/факс: +7 (351) 2 199 149